本文件含有美的集团的保密信息，禁止任何人未经授权以任何形式使用（包括但不限于全部或部分地泄露、复制、或散发）

【秘密】

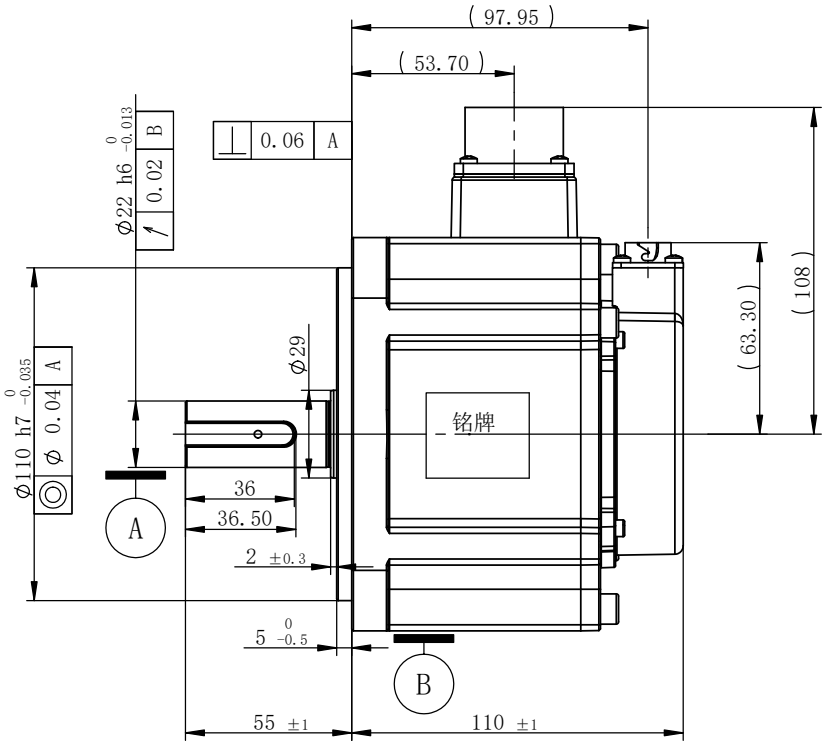

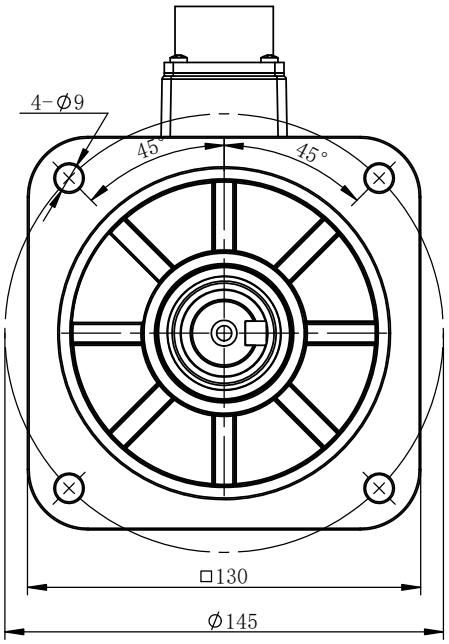

性能参数	
额定功率[kW]	0.85
额定电压[V]	220
额定转矩[Nm]	5.39
最大转矩[Nm]	10.78
额定电流[A]	5.7
最大电流[A]	12.94
额定转速[rpm]	1500
最大转速[rpm]	3000
转子惯量[10^{-4}kg.m^2]	9.3
线电阻[Ω]	0.842
线电感[mH]	7.51
反电势[V/Krpm]	65.62
绝缘等级	F
防护等级	IP65
工作制	S1
编码器	17位单圈磁编

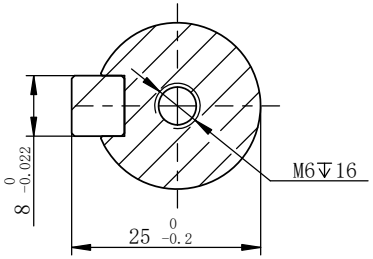

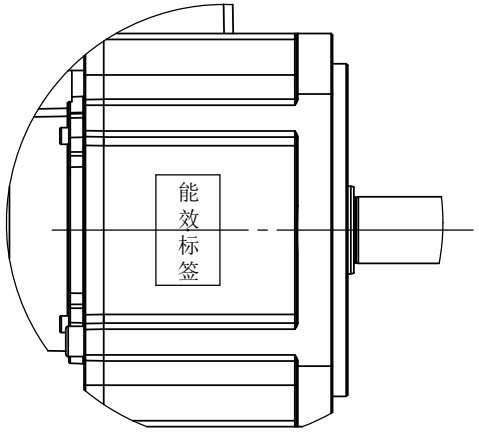

动力端定义 YD28J4Z	
引脚号	信号名
3	U
2	V
4	W
1	PE

编码器端定义 CMV1-10P	
引脚号	信号名
4	5V
9	0V
1	PD+
2	PD-
6	BAT+
5	BAT-
10	PE

一般公差表

线性尺寸	
0<X≤6	±0.1
6<X≤30	±0.2
30<X≤120	±0.3
120<X≤400	±0.5
400<X	±0.8
角度尺寸	
0<X≤10	±1°
10<X≤50	±30′
50<X≤120	±20′
120<X≤400	±10′
400<X	±5′

修订 序号	变更内容	变更人	日期
4			
3			
2			
1	初版发布	殷焕华	2025.3.20

DORNA®
东菱技术有限公司
DORNA Technology Co., Ltd.

单位	mm	材料	/
页码	1/1	重量(kg)	/
比例	1:2	视角:	
重要尺寸[CD]			

批准/日期	徐军 2025.3.20	项目名称: DM2A-130
工艺/日期	黄明达 2025.3.20	名称: DM2A-130电机
审核/日期	王庆超 2025.3.20	图号: DM2A-09A13018S
设计/日期	殷焕华 2025.3.20	